Oase
LIVING WATER

FiltoClear *12000/16000/20000/30000*

RU Руководство по эксплуатации

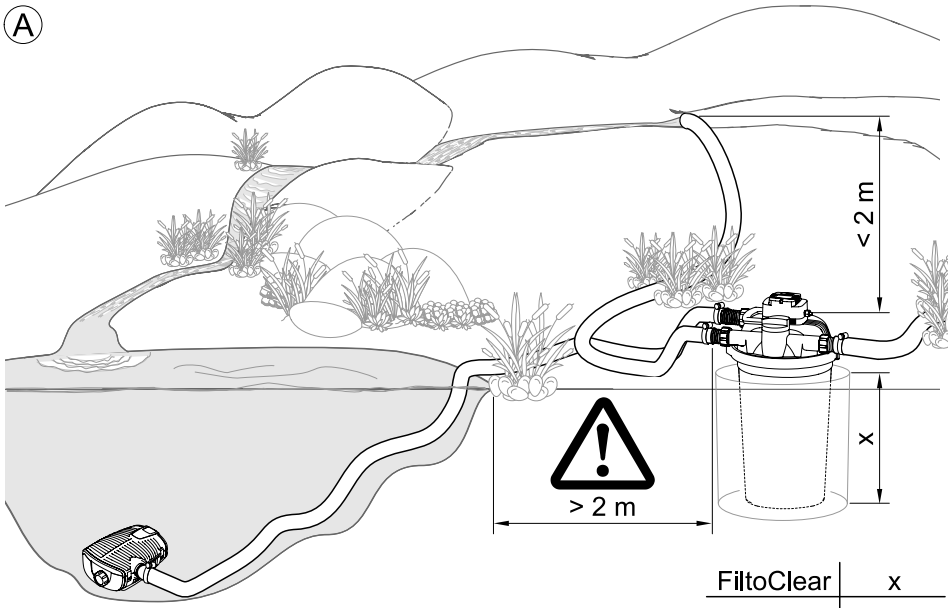

FiltoClear	x
12000	0.24m
16000	0.36m
20000	0.48m
30000	0.48m

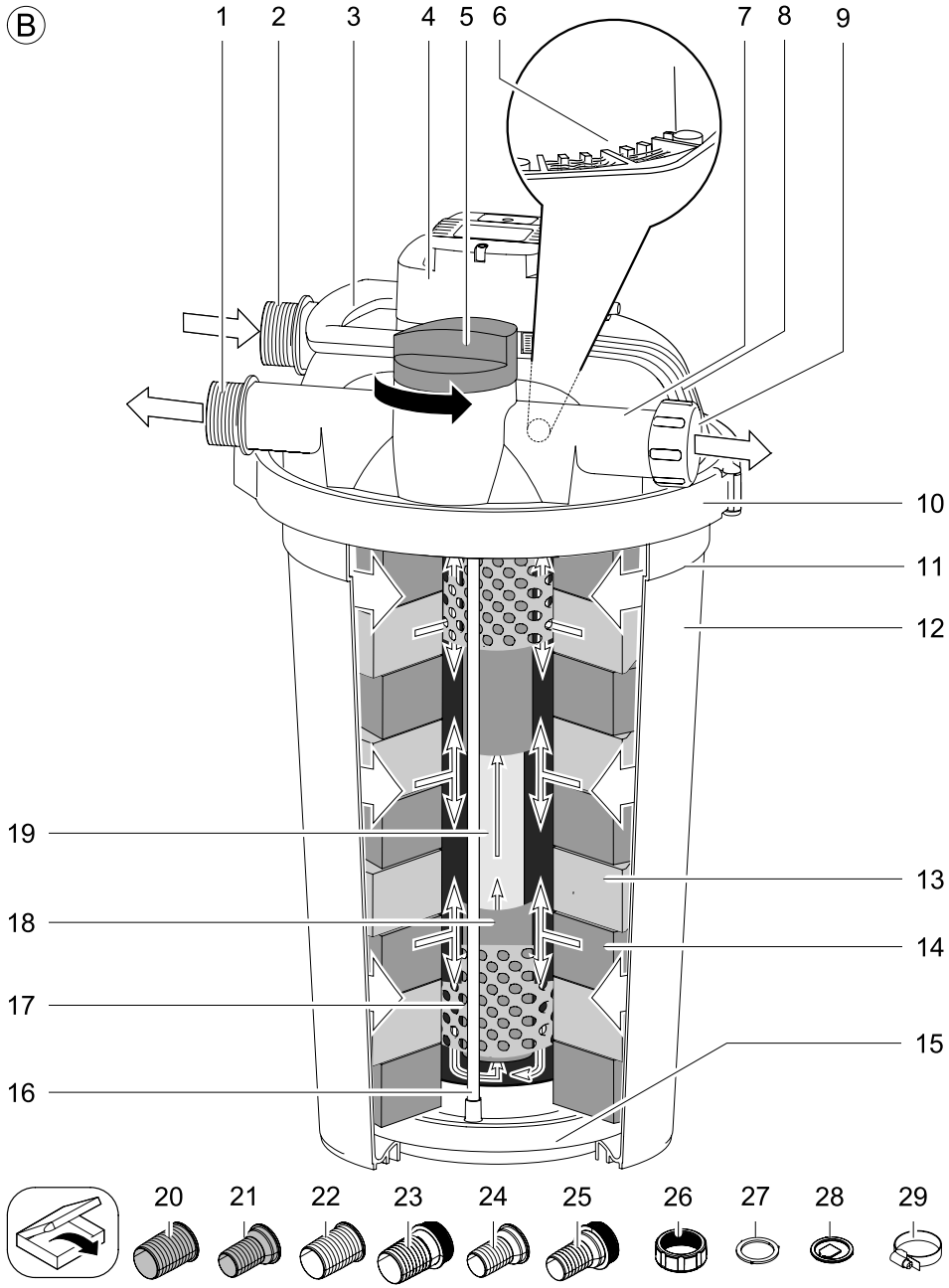
B
1
2
3
4
5
6
7
8
9
10
11
12
13
14
15
16
17
18
19
20
21
22
23
24
25
26
27
28
29

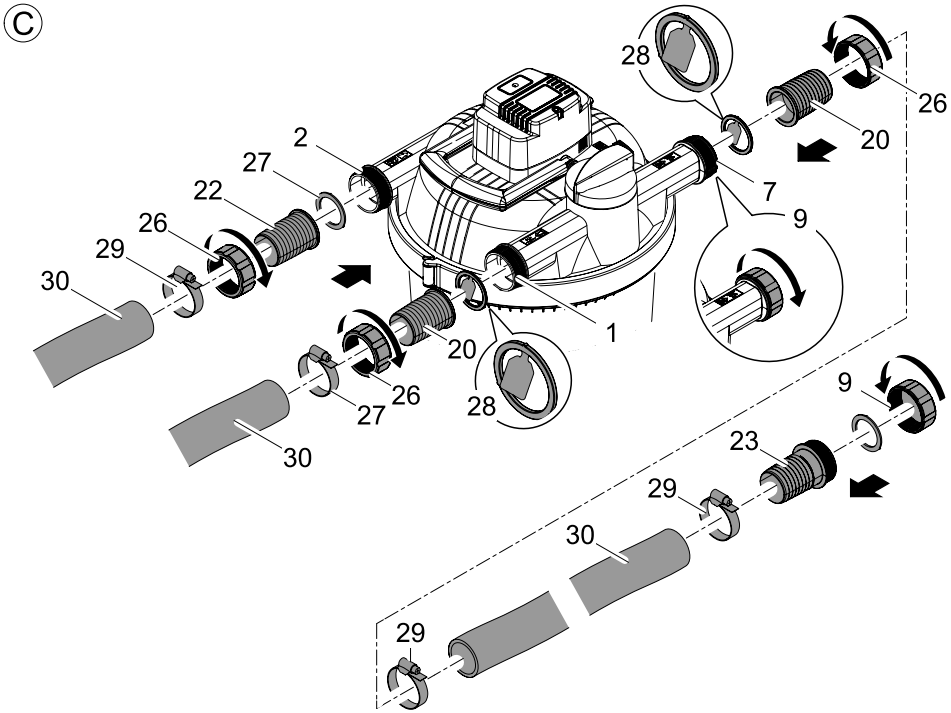
C
28
26
20
2
27
7
22
9
26
29
30
1
20
26
27
28
30
9
23
29
30
29

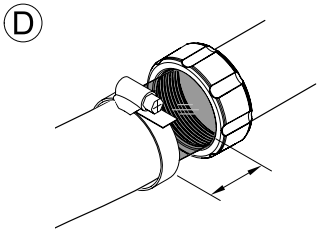
D

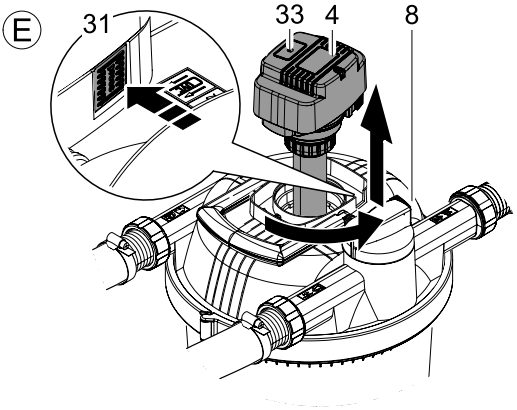
E
31
33
4
8

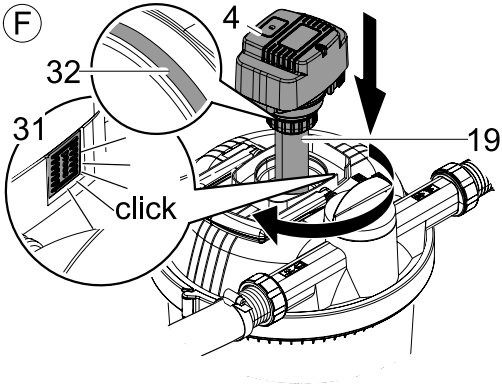
F
4
32
31
19
click

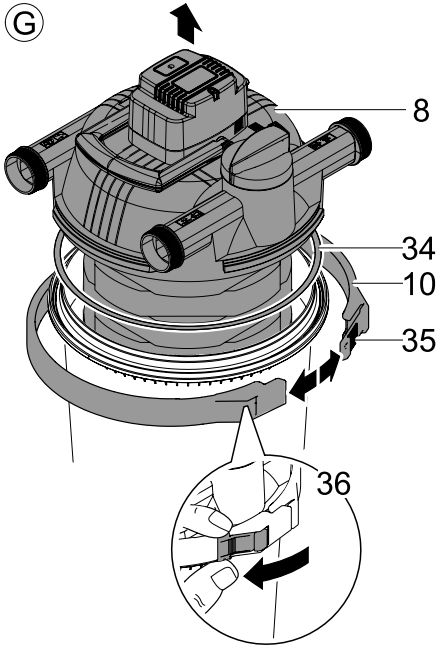
G
8
34
10
35
36

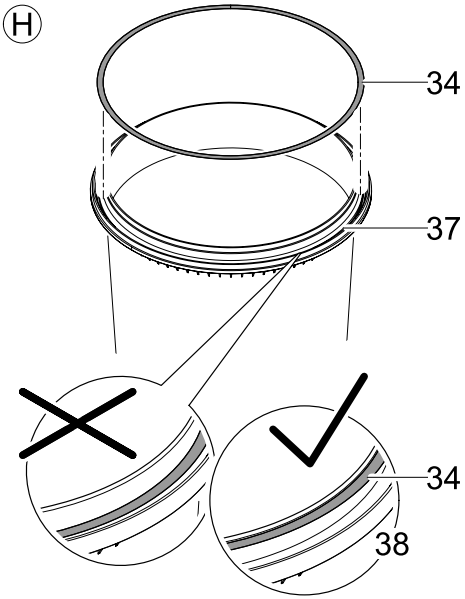
H
34
37
34
38

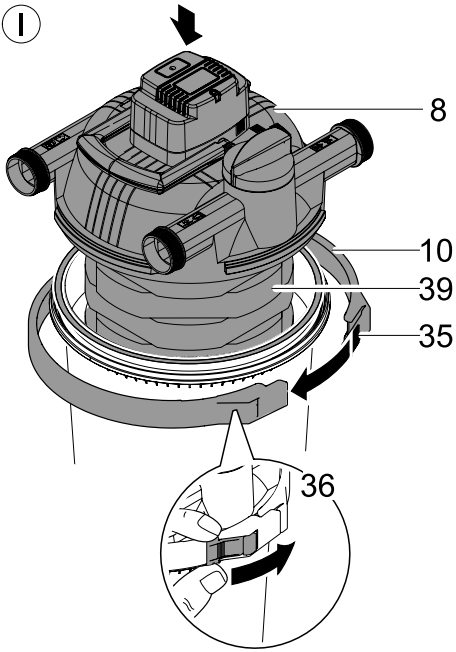
I
8
10
39
35
36

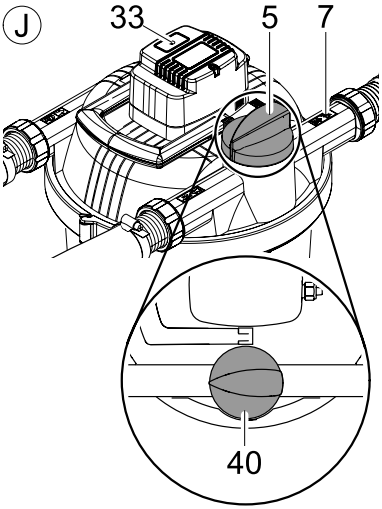
J
33
5
7
40

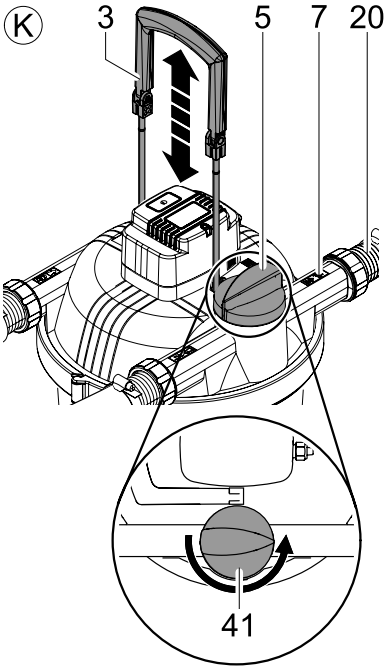
K
3
5
7
20
41

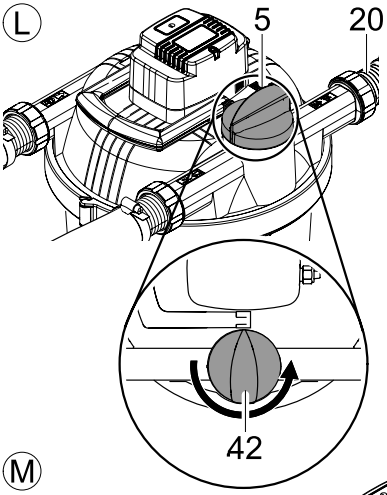
L
5
20
42

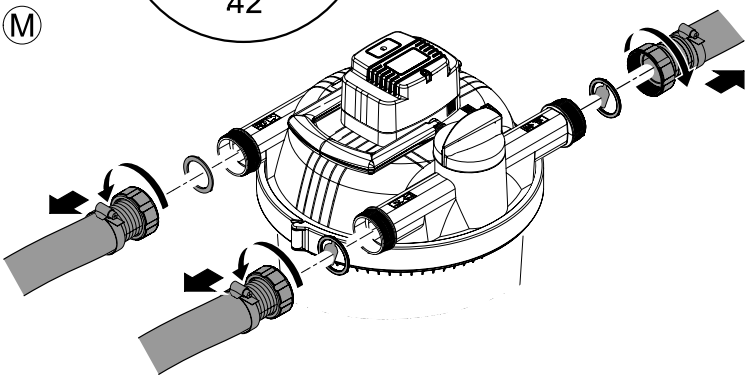
M

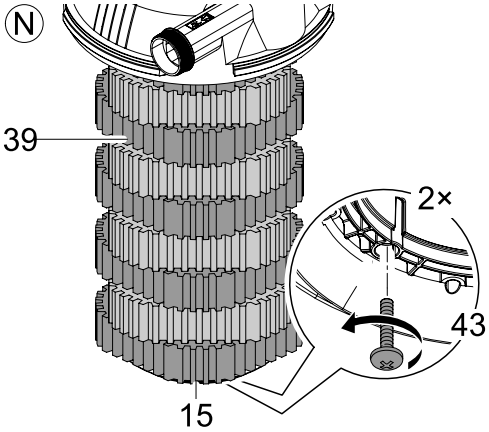
N
39
2×
43
15

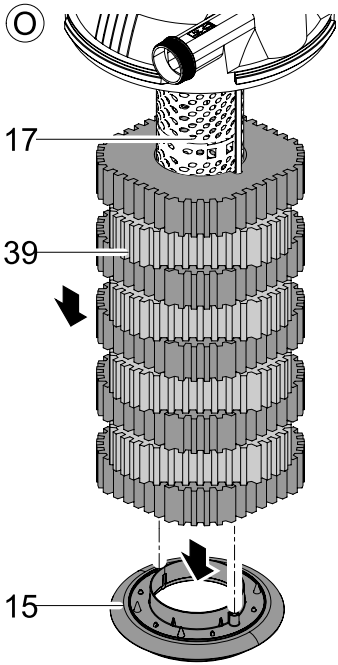
O
17
39
15

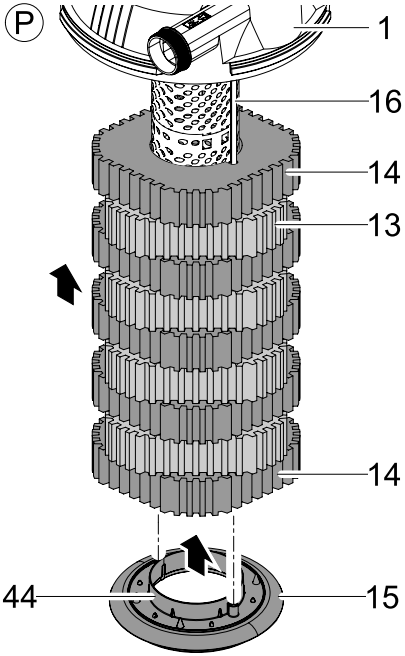
P
1
16
14
13
14
44
15

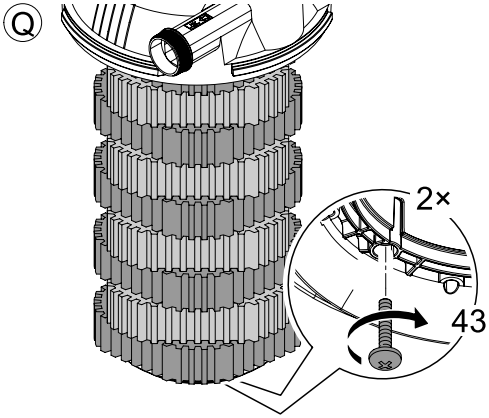
Q
2×
43

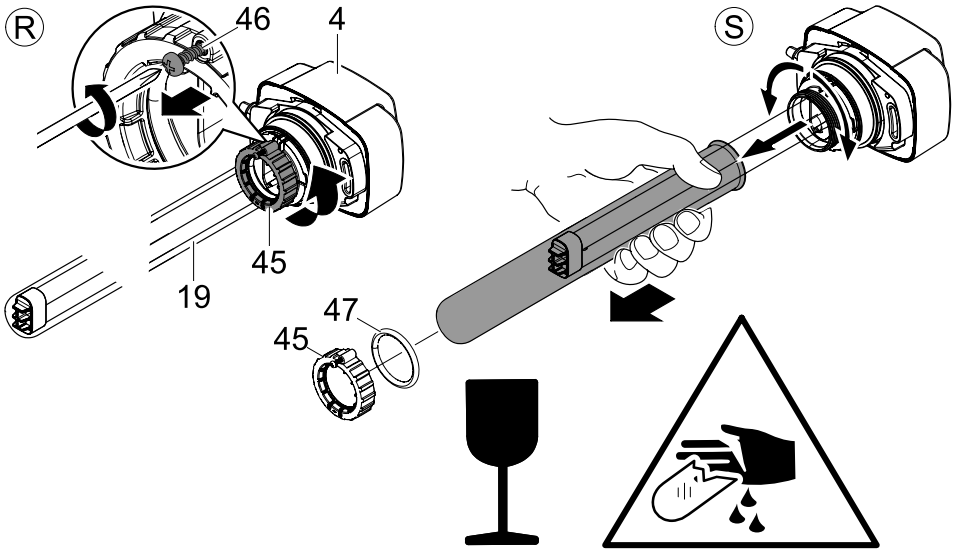
R
46
4
45
19
S
47
45

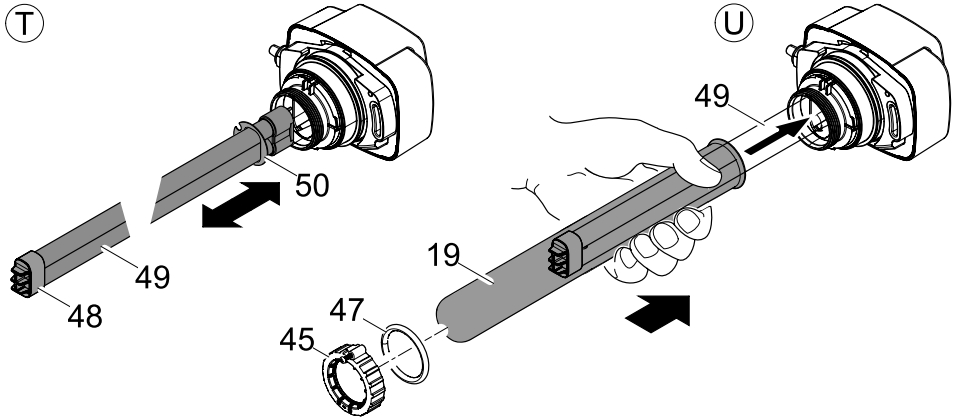
T
50
49
48
U
49
19
47
45

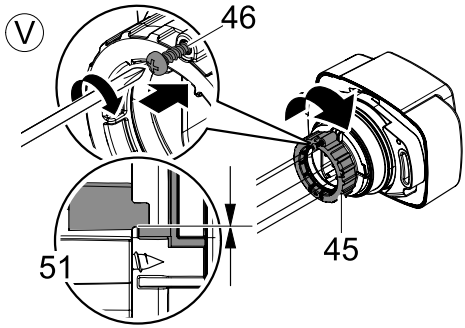
V
46
51
45

Перевод руководства по эксплуатации - оригинала

Указания к настоящему руководству по эксплуатации

Рады приветствовать вас в компании OASE Living Water. Приобретя данную продукцию **FiltoClear 12000/16000/20000/30000**, Вы сделали хороший выбор.

Перед первым использованием прибора тщательно прочитайте инструкцию по эксплуатации и ознакомьтесь с прибором. Все работы с данным прибором и на нем разрешается проводить только при соблюдении условий данного руководства по эксплуатации.

Для обеспечения правильной и безопасной эксплуатации обязательно соблюдайте инструкции по технике безопасности.

Тщательно храните данную инструкцию по эксплуатации. В случае изменения владельца, передайте ему также и инструкцию по эксплуатации.

Символы, используемые в данном руководстве по эксплуатации

Используемые в данном руководстве по эксплуатации символы обозначают следующее:

Опасность получения телесных повреждений от опасного электрического напряжения.
Символ указывает на непосредственно угрожающую опасность, вследствие которой может наступить смерть или могут образоваться тяжелые травмы, если не будут приняты соответствующие меры.

Опасность получения телесных повреждений от общего источника опасностей
Символ указывает на непосредственно угрожающую опасность, вследствие которой может наступить смерть или могут образоваться тяжелые травмы, если не будут приняты соответствующие меры.

Важное указание для обеспечения безотказной функции.

Объём поставок

Малюнок (B)	Кількість	Опис
	1	FiltoClear фільтр напірний з УФ-пристроєм
	1	З'єднуючий матеріал
20	2	Штуцер для шланга, прозорий, 2”
21	2	Штуцер для шланга, прозорий, 1 ½”
22	1	Штуцер для шланга, чорний, 2”
23	1	Штуцер для шланга, чорний, 2”, з різьбою
24	1	Штуцер для шланга, чорний 1 ½”
25	1	Штуцер для шланга, чорний, 1 ½”, з різьбою
26	3	Накидна гайка
27	1	Пласке ущільнення, чорне
28	2	Проточне вушко, зелене
29	4	Хомут для шлангу

Использование прибора по назначению

FiltoClear 12000/16000/20000/30000, далее называемый "прибором", а также все остальные детали из объема поставки должны использоваться исключительно следующим образом:

- Для механической и биологической очистки садовых прудов.
- Эксплуатация при соблюдении технических данных.

На прибор распространяются следующие ограничения:

- В жодному разі ніколи не фільтруйте іншу рідину окрім води.
- Никогда не эксплуатируйте без протока воды.
- Не разрешается использование ни для производственного, ни для промышленного назначения.
- Не использовать в контакте с химикатами, пищевыми продуктами, легковоспламеняющимися или взрывчатыми материалами.

Описання встановлення пристрою та його принципу дії

Встановлення пристрою

Малюнок (B)	Об'єкт	
1		Штуцер зворотного потоку води, призначений для зворотного ходу очищеної ставкової води
2		Штуцер надходження води, призначений для надходження забрудненої ставкової води
3	Рукоятка для очищення, шляхом її підтягування відбувається пресування фільтруючого матеріалу.	
4	Головка УФ-пристрою з приладом контролю температури, фіксатором та оглядове віконце для контролю за УФ-лампою. Автоматичне відключення УФ-лампи при перегріванні, повторне включення після охолодження.	
5	Перемикач функцій для переключення водного потоку. Повернути проти годинникової стрілки. Є 3 позиції.	
		I: Очистити та опромінити воду
		II: Очистить фільтруючий матеріал (Технологія легкого очищення «Easy-Clean»)
		III: Зробити водне очищення УФ-пристрою та водної УФ-камери
6	Обхідний водовод, призначений для оптимізації дії УФ-випромінювання при великому проточному витрачанні води	
7		Штуцер стоку забрудненої води, призначений для стоку забрудненої води.
8	Кришка фільтра	
9	Ковпачок, що загвинчується, із вмонтованим пласким ущільненням	
10	Затискальне кільце, що утримує кришку фільтра на резервуарі	
11	Рівні, призначені для маркування максимальної глибини установки	
12	Резервуар, що знаходиться під тиском під час роботи (макс. 0,2 бар)	
13	Дрібний фільтруючий матеріал для нітрифікації та денітрифікації	
14	Великий фільтруючий матеріал для нітрифікації	
15	Пластинчастий фіксатор, що утримує фільтруючий матеріал на очисному стрижені	
16	Очисний стрижень з'єднує рукоятку для очищення та пластинчастий фіксатор	
17	Фестонна трубка, що утримує фільтруючий матеріал на відстані від водної УФ-камери	
18	УФ-камера для води, призначена для подачі води до пристрою УФ-випромінювання	
19	Скляна кварцова трубка з УФ-лампою	

Описання принципу дії пристрою

Малюнок (A)

Насос фільтра (входить до об'єму поставки лише в наборі) нагнітає воду до герметичного резервуару, в якому вона проходить різні рівні очищення, а потім знову потрапляє до ставка. Брудна вода, яка утворюється в процесі очищення пристроєм, може використовуватись для удобрення саду.

Малюнок (B)

Рівень очищення «Фільтрації»: Вода тече крізь фільтруючий матеріал. Механічні забруднення затримуються фільтруючим матеріалом. Зважені речовини та активний мул осідають на дні резервуара. На фільтруючих матеріалах розмножуються корисні бактерії, які виконують біологічне очищення води. Вони розпочинають свою діяльність, коли температура води досягає + 10°C.

Великий фільтруючий матеріал (блакитний)	Дрібний фільтруючий матеріал (червоний)
висока швидкість потоку	більш низька швидкість потоку
Бактерії для нітрифікації	Бактерії для нітрифікації та денітрифікації
Перетворення амоній -> нітрит -> нітрат	Перетворення нітрат -> азот

Рівень очищення «Опромінення»: Вода опромінюється ультрафіолетовим світлом УФ-лампи. Зважені у воді водорості та збудники хвороб гинуть.

Обхідний водовод: Обхідний водовод слугує для того, щоб опромінювалась лише частина води зворотного ходу (прибл. 25%), таким чином досягається достатня тривалість опромінення навіть при великій швидкості циркуляційного насоса.

Фільтр-стартер: Очисна біологічна дія пристрою досягне максимуму лише через декілька тижнів. Заселення фільтруючого матеріалу фільтруючими бактеріями може бути значно прискорено шляхом додавання бактерій фільтра-стартера.

OASE рекомендує:
- в якості фільтра-стартера: OASE BioKick.
- в якості орієнтовного визначення даних про кількість риби у ставку: макс. довжина риби прибл. 60 см на 1 м3 ставкової води.
- в якості ставкового насоса для FiltoClear 12000: Aquamax Eco 8000.
- в якості ставкового насоса для FiltoClear 16000: Aquamax Eco 10000.
- в якості ставкового насоса для FiltoClear 20000: Aquamax Eco 12000.
- в якості ставкового насоса для FiltoClear 30000: Aquamax Eco 16000.

Указания по мерам предосторожности

Фирма **OASE** изготовила этот прибор по последнему слову техники и в соответствии с действующими предписаниями по безопасности. Несмотря на это, от данного прибора может исходить опасность для людей и материальных ценностей, если прибор будет использоваться ненадлежащим образом или не по назначению, или если не будут соблюдаться указания по технике безопасности.

Из соображений безопасности детям, молодёжи до 16 лет, а также лицам, которые не в состоянии осознать опасность или не ознакомлены с данной инструкцией по эксплуатации, использовать данный прибор запрещается. Не оставляйте детей без присмотра для того, чтобы они не могли играть с прибором.

Опасность из-за контакта воды с электричеством
- При неправильном подключении или ненадлежащем обращении контакт воды с электричеством может привести к смерти или тяжёлым повреждениям от удара током.
- Прежде чем погрузить руки в воду, обязательно отключите все находящиеся в воде приборы от источника напряжения.

Электрический монтаж согласно предписанию
- Электромонтаж должен соответствовать национальным строительным инструкциям и должен производиться только специалистами - электриками.
- Лицо считается специалистом – электриком, только когда оно на основании профессионального обучения, знания и опыта подходит для выполнения и оценки порученных работ. Выполнение работы в качестве специалиста включает в себя знание возможных опасностей и соблюдение определенных региональных и национальных норм, директив и предписаний.
- При возникновении вопросов и проблем обращайтесь к специалисту-электрику.
- Подсоединение прибора можно производить только в том случае, когда электрические характеристики прибора и совпадают с данными источника тока. Данные прибора находятся на заводской табличке или на упаковку, или в данном руководстве.
- Прибор должен быть защищен посредством защитного устройства от тока повреждения с максимальным расчетным током 30 мА.
- Удлинители и распределители (например, колодки) должны быть предназначены для использования на открытом воздухе (защищены от водяных брызг).
- Безопасное расстояние от прибора до воды должно составлять не менее 2 м.
- Присоединительные шнуры не должны иметь меньшее поперечное сечение, чем резиновые шланги с кратким обозначением H05RN-F. Удлинительные кабели должны соответствовать стандарту DIN VDE 0620.
- Защитите разъемные соединения от попадания влаги.
- Подключайте прибор только к розетке, смонтированной по инструкции.

Надёжная эксплуатация
- Устройство нельзя использовать, если повреждена электрическая проводка или корпус.
- Не переносите и не тяните прибор, держа его за электрический кабель!
- Уложите кабели в защищенном виде, чтобы исключить повреждения и чтобы предотвратить падение людей.
- Никогда не открывайте корпус или принадлежащие к нему части, если в руководстве по эксплуатации нет на этот счет четкого указания.
- Используйте только оригинальные запасные части и оригинальные комплектующие к прибору.
- Никогда не проводите технические изменения на приборе.
- Производить ремонт только через авторизированные службы обслуживания клиентов компании OASE.
- Соединительные провода не подлежат замене. При повреждении шнура прибор или его компоненты должны быть утилизированы.
- Эксплуатируйте прибор только тогда, когда в воде никто не находится!
- Прибор, подключения и штекер не являются водонепроницаемыми, поэтому их нельзя прокладывать и устанавливать в воде.
- Розетку и сетевой штекер беречь от попадания влаги.

Символи на пристрої
Попереджувальні знаки на пристрої мають наступне значення:

Небезпека травматизму людей при неналежному використанні
Неналежне використання пристрою може призвести до тілесних ушкоджень або до пошкоджень майна. Кожен раз перед роботою читайте інструкцію з експлуатації.

Небезпека травмування людей від загальних джерел небезпеки
Небезпечне УФ-випромінювання. Небезпека для очей та шкіри через виникнення електростатичних розрядів. Використовувати УФ-лампу лише в корпусі.

Експлуатаційні символи на пристрої мають наступне значення:

IP 24 Захищено від контакту з небезпечними частинами. Захищено від розбризкування води.

Пристрій повинен бути захищений від прямого сонячного випромінювання.

Демонтувати при настанні морозів.

Встановлення

Малюнок (A)
Будь ласка, при плануванні враховуйте:
- Відстань від пристрою до води: мін. 2 м (безпечна відстань!).
- Не піддавати пристрій впливу відкритих сонячних променів.
- Секція зворотного ходу води. OASE рекомендує: Розмістіть шланг зворотного ходу води таким чином, щоб очищений водний потік повертався назад у ставок не одразу, а, наприклад, через течію струмка. Таким чином, вона додатково насичується киснем.
- Різність висот між кришкою фільтра та секцією зворотного ходу води: макс. 2 м.

Варіант встановлення 1: закопати в ґрунт поблизу ставка.
Викопайте в ґрунті поблизу ставка яму, в якій розмістіть резервуар до зазначеного рівня (B 11).

Варіант встановлення 2: встановіть поблизу ставка.
Встановіть пристрій поблизу ставка, забезпечивши захист від затоплення (наприклад, заховавши за чагарником). Поверхня ґрунту повинна бути жорсткою та рівною.

Під’єднання з’єднуючого фільтрувального насоса
Для роботи напірного фільтра потрібен фільтрувальний насос (входить до об’єму поставки лише в наборі). З’єднання з насосом повинно виконуватися лише за допомогою напірних рукавів, розрахованих на тиск мінімум 0,2 бара та таких, що витримують максимальний тиск насоса.
До пристрою можуть бути приєднані шланги з внутрішнім діаметром 1 1/2”або 2”.

Монтаж

Малюнок (C)

До приладу Ви можете приєднати шланги з внутрішнім діаметром 1 ½” або 2”. Відповідні шлангові наконечники входять до комплекту поставки. Рекомендація: Використовуйте шланги з внутрішнім діаметром 2”, щоб забезпечити проходження води по трубам з мінімальною втратою тиску.

В разі якщо Ви використовуєте фільтр-стартер, розмістіть його в резервуарі перед виконанням наступних етапів встановлення (→Запуск в експлуатацію).

Встановлення секції надходження води

Необхідно виконати наступні дії:

- Накидну гайку (26) просуньте крізь чорний шланговий (22).
- Пласке ущільнення (27) надягніть на накидну гайку (26).
- За допомогою накидної гайки закріпіть шланговий наконечник на штуцері надходження води (2).
- Шланговий хомут (29) надіньте на шланг (30).
- Шланг просуньте через шланговий наконечник (до упору) та закріпіть шланговим хомутом.

Установка секції зворотного ходу води

Необхідно виконати наступні дії:

- Накидну гайку (26) просуньте через прозорий шланговий наконечник (20).
- Проточне вушко (28) надягніть на накидну гайку.
- За допомогою накидної гайки закріпіть шланговий наконечник на штуцері зворотного ходу води (1).
- Шланговий хомут (29) надіньте на шланг (30).
- Шланг протягніть через шланговий наконечник та закріпіть шланговим хомутом. Останній сегмент залиште вільним як оглядове віконце для нагляду за потоком та забрудненням (D).

Встановлення секції відтоку забрудненої води

Брудна вода, яка утворюється в процесі очищення пристроєм, може використовуватись для удобрення. Рекомендація: Приєднайте відвідний шланг (не входить в комплект поставки) и протягніть його до зручного місця (наприклад, до грядки).

Необхідно виконати наступні дії:

- Ковпачок, що загвинчується, (9) відкрутіть від штуцера відводу брудної води (7).
- Накидну гайку (26) просуньте через прозорий шланговий наконечник (20).
- Проточне вушко (27) надягніть на накидну гайку.
- Шланговий наконечник закрутіть на штуцері за допомогою накидної гайки.
- Шланговий хомут (29) надіньте на шланг (30).
- Шланг протягніть через шланговий наконечник та закріпіть шланговим хомутом. Останній сегмент залиште вільним як оглядове віконце для нагляду за потоком та забрудненням (D).

Закрити секцію відводу брудної води

Вказівка!
Під час роботи фільтра штуцер для відводу брудної води (7) або приєднаний до нього шланг (30) завжди повинні бути закриті ковпачком, що загвинчується, (9) з вмонтованим пласким ущільненням. Це буде перешкоджати ненавмисному спустошенню ставка.

Необхідно виконати наступні дії:

- Шланговий хомут (29) надіньте на шланг (30).
- Шланговий наконечник (23) надягніть на шланг та закріпіть хомутом.
- Шланговий наконечник закрийте ковпачком, що загвинчується, з вмонтованим пласким ущільненням (9).

Введення в експлуатацію

Внимание! Чувствительные электрические элементы.
Возможные последствия: Прибор выйдет из строя.
Меры защиты: Не подключать прибор к источнику питания с возможностью регулирования яркости.

OASE рекомендує використовувати біологічний фільтр-стартер **BioKick** (бактерії фільтра-стартера OASE):
- При першому запуску в експлуатацію:
- Після ручного промивання фільтруючого матеріалу
- Після встановлення нового фільтруючого матеріалу
- При повторному запуску в експлуатацію після зберігання/зимівлі

У випадку якщо Ви використовуєте бактерії фільтра-стартера («Фільтр-стартер»), пристрій спочатку повинен пропрацювати впродовж 24 годин без включення установки УФ-опромінювання. В разі якщо Ви не використовуєте бактерії фільтра-стартера, почніть запуск в експлуатацію одразу з етапу «Монтаж з'єднань».
Необхідно виконати наступні дії:
- Відкрийте резервуар (→Очищення та технічне обслуговування / Відкрити резервуар).
- Помістіть бактерії фільтра-стартера (дотримуйтесь рекомендацій відповідної інструкції до застосування!).
- Закрити резервуар (→ Очищення та технічне обслуговування / Закрити резервуар).
- Монтаж з'єднань (→ Установка).
- Проконтролювати міцність установки шлангів, ковпачка, що загвинчується, для відтоку брудної води та затискного кільця з запобіжним стопором.
- При необхідності установити перемикач функцій (J 5) в положення «Фільтрація води» (40).
- Включити насос закачування ставкової води.
- Якщо пристрій намочений водою, спочатку ввімкнути пристрій УФ-випромінювання та, при необхідності, зачекати 24 години.
  Ввімкнути штепсельну вилку в розетку. Пристрій УФ-випромінювання вмикається одразу, одночасно засвічується блакитний світловий індикатор (J 33).

Эксплуатация

За температури води нижче 10°C пристрій більше не є біологічно активним. Якщо температура води нижча від 8°C (у крайньому випадку — перед настанням морозів), пристрій необхідно вивести з експлуатації.
Нормальний режим роботи: УФ-пристрій включений. Після прибл. 8 000 годин експлуатації УФ-лампу необхідно замінити.

Устранение неисправностей

Несправність	Причина	Усунення
Нема потоку через штуцер зворотного ходу води	– Насос фільтра не включений.	– Насос фільтра включений
	– Пристрій, що здійснює підвід, засмічено	– Перевірити кабелі живлення
	– Перемикач функцій знаходиться не у фазі «Фільтрація води»	– Встановіть перемикач функцій на «Фільтрацію води»
Індикатор УФ-лампи не світиться	– Підключення перервано або не здійснено	– Перевірити підключення (мережевий штекер, заземлення)
	– Реле температури відключило УФ-лампу	– Остудити УФ-лампу
	– УФ-лампа несправна	– Замінити УФ-лампу
	– Скляна кварцова трубка не встановлена	– Встановіть скляну кварцову трубку
Пропускна здатність фільтра незадовільна	– Перемикач функцій знаходиться не у фазі «Фільтрація води»	– Встановіть перемикач функцій на «Фільтрацію води»
	– Пристрій перебуває в експлуатації замало часу	– Зачекати ще декілька днів/тижнів
	– Вода дуже забруднена	
	– У ставку живе дуже багато риби та інших тварин	– Підтримувати орієнтовну кількість істот
	– Фільтруючий матеріал забруднений	– Очистити фільтруючий матеріал
	– Скляна кварцова трубка забруднена	– Чищення кварцової скляної трубки
	– УФ-лампа знаходиться в експлуатації більше 8 000 годин	– Замінити УФ-лампу

Изнашивающиеся детали

Коротковолновая УФ-лампа, кварцевое стекло и фильтровальные губки являются изнашивающимися деталями, поэтому гарантия на них не распространяется.

Очистка и уход

Зняти головку УФ-пристрою/ надягнути

Внимание! Опасное электрическое напряжение!
Возможные последствия: смерть или серьезные травмы.
Профилактические мероприятия: До проведения работ на приборе отключите сетевое питание.

Зняти головку УФ-пристрою
Малюнок (E)
Необхідно виконати наступні дії:
- На головці УФ-пристрою (4) натиснути блакитну кнопку «Press» (31).
- Легко повернути головку УФ-пристрою проти годинникової стрілки.
- Обережно витягнути голівку УФ-пристрою з кришки фільтра (8).

Надягнути головку УФ-пристрою
Малюнок (F)

Вказівка!
Кільцеве О-образне ущільнення (32) щільно затиснуте на кришці водної УФ-камери (4). Знімайте кільцеве О-образне ущільнення лише в тому разі, якщо його слід замінити (наприклад, кільцеве ущільнення стало пористим).

Необхідно виконати наступні дії:
- Обережно вставити головку УФ-пристрою (4) у кришку фільтра.
- Повернути головку УФ-пристрою за годинниковою стрілкою до упора.
  Блакитна кнопка «Press» зафіксована (31).

Відкрити/Закрити резервуар

Внимание! Опасное электрическое напряжение!
Возможные последствия: смерть или серьезные травмы.
Профилактические мероприятия: До проведения работ на приборе отключите сетевое питание.

Відкрити резервуар
Малюнок (G)
Необхідно виконати наступні дії:
- Відсунути запобіжний стопор (36).
- Видавити зачіпку затвору назовні (35).
- Відкрити затискальне кільце (10) та зняти його.

Закрити резервуар
Малюнок (H, I)
Необхідно виконати наступні дії:
- Прочистити жолобок (H 37) навколо краю резервуара.
- Ущільнення кришки (34) змазати жиром та щільно укласти його навколо верхнього краю резервуара (38).
- Притиснути кришку фільтра (I 8) з пакетом фільтруючого матеріалу (39) до резервуара, в разі необхідності використати вагу свого тіла.
- Затискальне кільце (10) розмістити навколо верхнього краю резервуара (не затискати мережевий кабель!) та з’єднати його частини.
- Замкнути зачіпки затвору (35).
- Вставити запобіжний стопор (36).

Очистити фільтруючий матеріал
За допомогою функції Easy-Clean (використовувати очисну щітку з ручкою та прополіскувати водою) Ви легко очистите фільтруючий матеріал, УФ-пристрій та водну УФ-камеру.
Малюнок (J, K, L)
Необхідно виконати наступні дії:
- Зняти ковпачок, що загвинчується, с відвідного шланга або штуцера відводу брудної води (K 7). Увага: Не загубіть розташоване у ковпачку ущільнення!
- Повернути перемикач функцій (5) проти годинникової стрілки та встановити його у положення «Очистка фільтруючого матеріалу» (41).
- Повторно з силою потягнути очисну рукоятку (3) догори та знову натиснути вниз до упора («качати»). Відбувається очистка фільтруючого матеріалу.

- Як тільки через прозорий шланговий наконечник (20) буде видно потік лише чистої води, повернути перемикач функцій (5) проти годинникової стрілки та встановити його у положення «Очищення УФ-установки» (L 42).
  Проходить очищення пристрою УФ-випромінювання та УФ-камери для води.
- Як тільки через прозорий шланговий наконечник (20) буде видно потік лише чистої води, повернути перемикач функцій (5) проти годинникової стрілки та встановити його у положення «Фільтрація води» (J 40).
  Відбувається фільтрація ставкової води.
- Відвідний шланг або штуцер відводу брудної води (7) знову закрити ковпачком, що загвинчується, (вкласти ущільнення!) (C 9).

Очистити скляну кварцову трубку вручну

Малюнок (E, F)

Внимание! Опасное электрическое напряжение!
Возможные последствия: смерть или серьезные травмы.
Профилактические мероприятия: До проведения работ на приборе отключите сетевое питание.

Необхідно виконати наступні дії:

- Вимкніть фільтр-насос.
- Зніміть головку пристрою УФ-випромінювання (→Очищення та технічне обслуговування\зняти/надягнути головку пристрою УФ-випромінювання).
- Перевірте скляну кварцову трубку (F 19) та кільцеве О-образне ущільнення (32) на наявність пошкоджень та, в разі необхідності, зробіть заміну.
- Протріть скляну кварцову трубку ззовні вологою тканиною.
- Надягніть головку пристрою УФ-випромінювання (→ Очищення та технічне обслуговування\зняти/надягнути головку пристрою УФ-випромінювання).
- Ввімкніть фільтр-насос.
- Ввімкніть пристрій УФ-випромінювання.

Очистити пристрій, а фільтруючий матеріал промити або замінити

Механічні навантаження та природне старіння обумовлюють зношення фільтруючого матеріалу. OASE рекомендує: До початку сезону замініть старий фільтруючий матеріал на новий.

Малюнок (M, N, O)

Внимание! Опасное электрическое напряжение!
Возможные последствия: смерть или серьезные травмы.
Профилактические мероприятия: До проведения работ на приборе отключите сетевое питание.

Необхідно виконати наступні дії:

- Вимкніть фільтр-насос.
- Від'єднайте всі шланги та шлангові з'єднання (M).
- Зніміть головку пристрою УФ-випромінювання (4) (→Очищення/Технічне обслуговування\зняття/надягання головки пристрою УФ-випромінювання).
- Відкрийте резервуар (→Очищення та технічне обслуговування / Відкрити резервуар).
- Підняти кришку з пакетом фільтруючого матеріалу (N 39) та покласти на м'яку чисту підкладку таким чином, щоб фіксатор пакета з фільтруючим матеріалом знаходився вгорі (15).

Витягти фільтруючий матеріал

- Перевірити фільтруючий матеріал та або промити, або замінити.
- Фіксатор фільтра (N 15) зняти, відкрутивши та витягнувши обидва болти (43).
- Витягти фільтруючий матеріал.

Виконати чищення деталей

Малюнок H

- Резервуар, затискальне кільце, кришку (зняти головку пристрою УФ-випромінювання!) з УФ-камерою для води (18) та фестонною трубкою (17) промити зі всіх сторін під сильним струменем води.
- За необхідності, окремо промити фільтруючий матеріал при сильному стисканні в проточній воді.

Встановити фільтруючий матеріал:

Малюнок (P, Q)

- Встановіть на очисних стрижнях (16) по черзі спочатку блакитний (14), потім червоний (13) фільтруючий матеріал таким чином, щоб очисні стрижні знаходилися в обох пазах.
- По закінченні на останню порцію фільтруючого матеріалу встановити фіксатор (15) з бортиком (44), повернутим до матеріалу.
- Знову закріпіть фіксатор на очисних стрижнях за допомогою двох болтів (Q 43).
- Знову встановіть всі з'єднання (→ Встановлення).

Замінити УФ-лампу

Внимание! Опасное электрическое напряжение!
Возможные последствия: смерть или серьезные травмы.
Профилактические мероприятия: До проведения работ на приборе отключите сетевое питание.

Внимание! Бьющееся стекло.
Возможные последствия: Повреждение рук от пореза.
Профилактические мероприятия: Осторожно обращаться с кварцевым стеклом и коротковолновой ультрафиолетовой лампой.

Вказівка!
- Іноді в скляній кварцовій трубці утворюється конденсат. Цей конденсат неминучий і не впливає на функціональність і безпеку.
- На скляній кварцовій трубці з часом можуть утворюватись подряпини, або вона може помутніти. В цьому випадку більше не може досягатися достатня очисна продуктивність УФ-лампи. Скляну кварцову трубку слід замінити.
- УФ-лампу необхідно змінювати після прибл. 8 000 годин роботи. Можуть використовуватися лише ті УФ-лампи, що мають позначення та задану потужність, які б збігалися з даними, вказаними на типовій табличці.

Малюнок (R, S, T, U, V)
Необхідно виконати наступні дії:
- Зняти головку пристрою УФ-випромінювання (→ Зняти/надягнути головку пристрою УФ-випромінювання).
- Протерти скляну кварцову лампу (R 19) вологою тканиною.
- Відкрутити на стопорному кільці (45) фіксуючий гвинт (46) та відкрутити стопорне кільце.
- Зняти скляну кварцову трубку з кільцевим О-образним ущільненням (S 47).
- Витягнути УФ-лампу (T 49) з лампового патрона
- Зняти з УФ-лампи транспортувальне кріплення (48 та 50) та надягнути його на нову УФ-лампу.
- Встановити нову УФ-лампу.
- Знову надягнути кварцову трубку (U 19) зверху УФ-лампи (49).
- Кільцеве О-образне ущільнення (47) та стопорне кільце (45) знову надягнути на кварцову трубку.
- Закрутити стопорне кільце до упора (51).
- Притягнути стопорне кільце (V) за допомогою фіксуючого гвинта (46).
- Знову надягнути головку пристрою УФ-випромінювання (→ Зняти/надягнути головку пристрою УФ-випромінювання).
- Включити насос закачування ставкової води.
- Вставити в розетку штепсельний рознімач пристрою УФ-випромінювання.

Зняття з експлуатації/Зберігання/Зберігання впродовж зими

- Резервуар, шланги та з'єднання спустошити, наскільки це можливо.
- Зробити повне очищення та перевірити пристрій на наявність пошкоджень.
- Кришку фільтра з пристроєм УФ-очищення та всіма фільтруючими масами видалити, прочистити, висушити та помістити на зберігання, забезпечивши захист від замерзання.
- Місце зберігання пристрою має бути недоступним для дітей.
- Місце встановлення вкопаного резервуара убезпечити таким чином, щоб воно не являло собою ризик падіння для людини або тварини.

Утилізація

Підтримайте нас у наших намаганнях не заподіювати шкоду навколишньому середовищу, дотримуйтесь наступних вказівок щодо утилізації!

Утилізувати через систему повернення. В кожному разі зробити електричні пристрої непридатними до використання, відрізавши мережевий кабель.	**Утилізувати з домашнім сміттям:**
Пристрій УФ-очищення (електроніка!)	Упаковка
УФ-лампа (ртуть!)	Використаний фільтруючий матеріал, ущільнення
	Резервуар фільтра

RU	Тип	Размеры	Вес	расчетное напряжение	Потребление мощности	Длина кабеля	Соединения	Объем фильтра	Коротковолновая УФ лампа	макс объем пруда	Температура воды
FiltoClear	12000	380 × 510 mm	6.9 kg	~ 220 - 240 V, 50/60 Hz	18 W	5 m	1½''- 2''	13,5 l	18 W TC-L(UV-C)	12 m^3	min. +8 °C max. +35 °C
	16000	380 × 630 mm	7.6 kg		24 W			18,9 l	24 W TC-L(UV-C)	16 m^3	
	20000	380 × 750 mm	8.5 kg		36 W			24,3 l	36 W TC-L(UV-C)	20 m^3	
	30000				55 W				55 W TC-L(UV-C)	30 m^3	

Pos.	FiltoClear			
	12000	16000	20000	30000
A	21377	21378	21650	21650
B	21294	21299	15999	16000
1	15830	15830	15830	15830
2	25993	25993	25993	25993
3	34578	34578	34578	34578
4	24461	24462	26527	26527
5	51255	51258	51290	51290
6	15956	15956	15956	15956
7	21539	21539	21539	21539
8	16033	16033	16033	16033

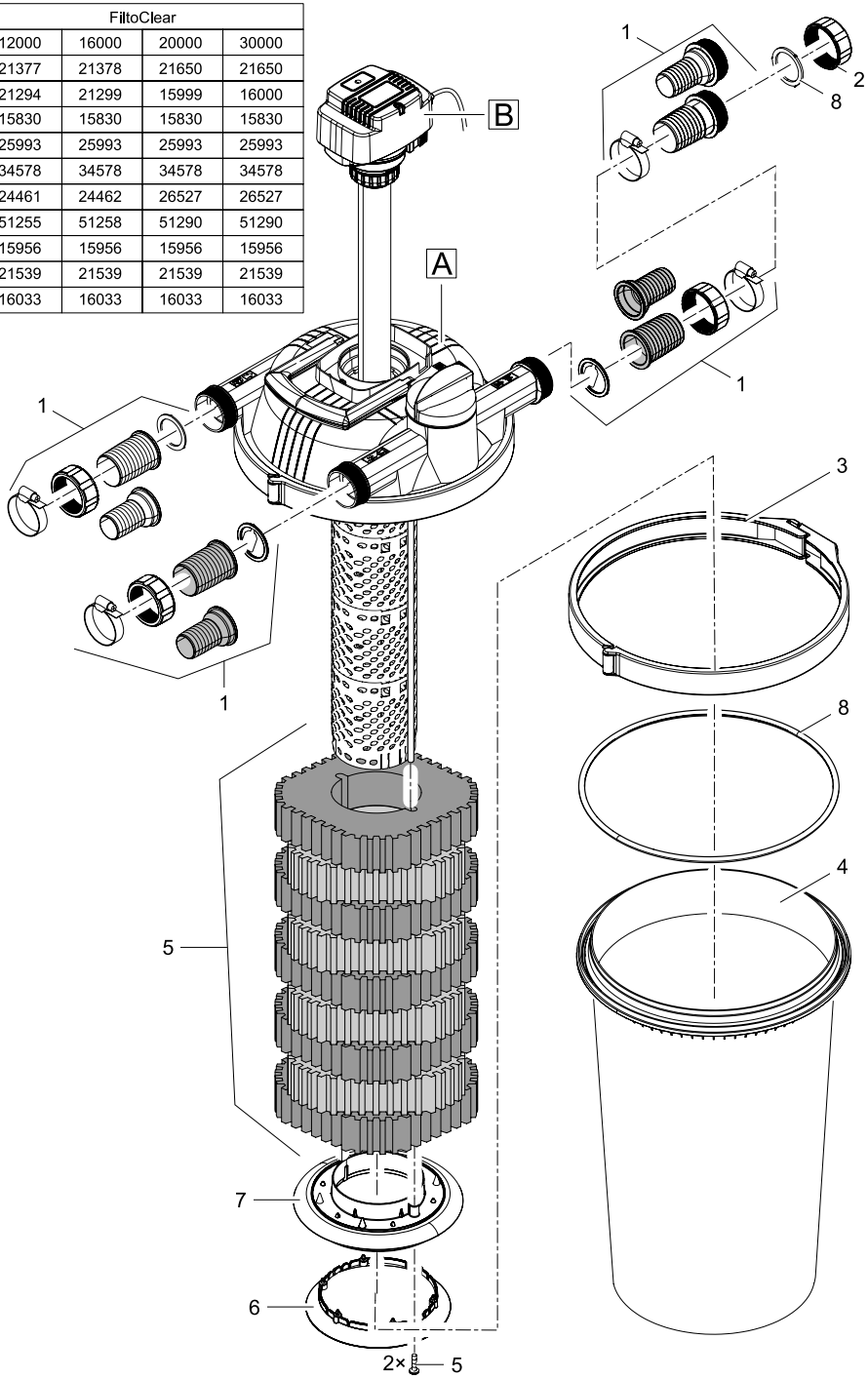

Pos.	FiltoClear			
	12000	16000	20000	30000
A	21377	21378	21650	21650
9	16029	16029	16029	16029
10	16064	16064	16064	16064
11	21653	21654	21655	21655
12	24748	24747	26596	26596

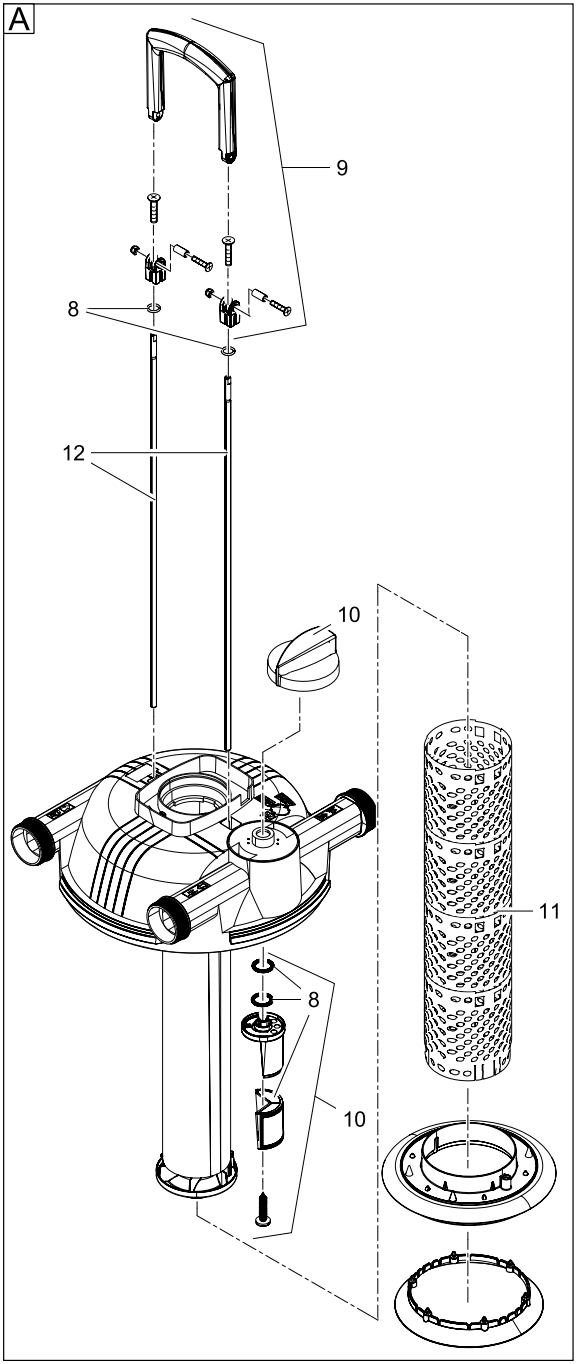

Pos.	FiltoClear			
	12000	16000	20000	30000
B	21294	21299	15999	16000
13	21303	21308	15536	15533
14	56236	56237	55432	56636
15	13332	21763	13331	13331
16	16031	16031	16031	16031

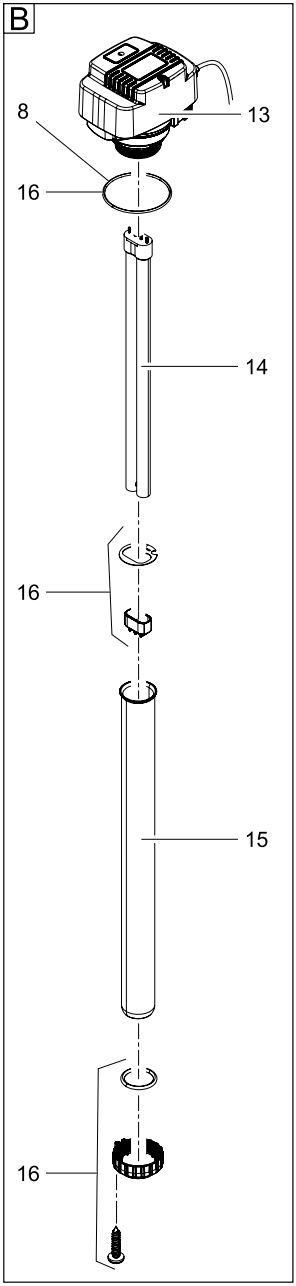

OASE GmbH · www.oase-livingwater.com

Tecklenburger Straße 161 · 48477 Hörstel · Postfach 20 69 · 48469 Hörstel · Germany

21525/11H