Oase
LIVING WATER

LunaLed *6s/9s*

RU Руководство по эксплуатации

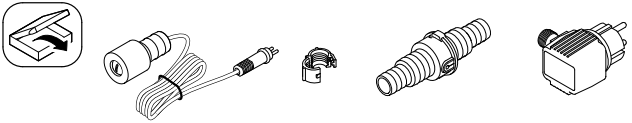

A

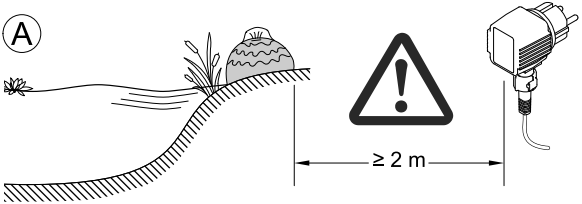

B

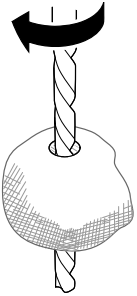

	∅
Lunaled 6s	32 mm
Lunaled 9s	50 mm

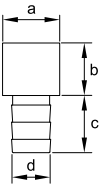

	Lunaled 6s	Lunaled 9s
a	30 mm	48 mm
b	28 mm	32 mm
c	30 mm	30 mm
d	¾"	1 "

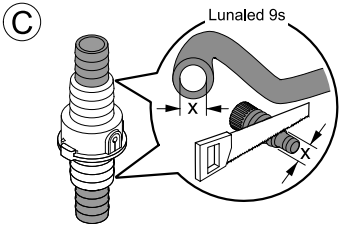
C
Lunaled 9s
x
x

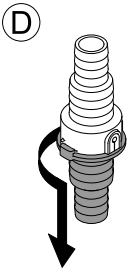
D

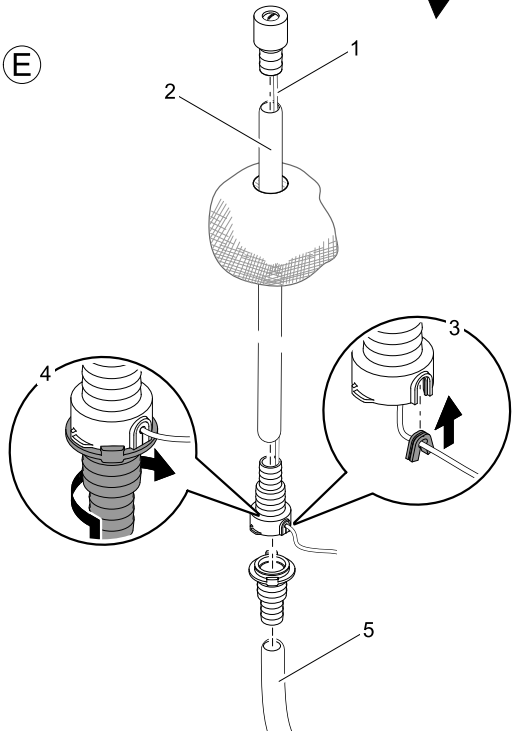
E
1
2
3
4
5

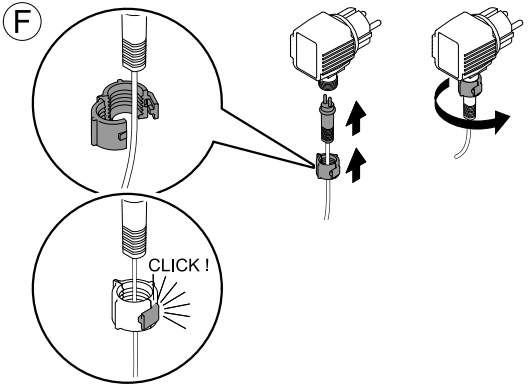
F
CLICK !

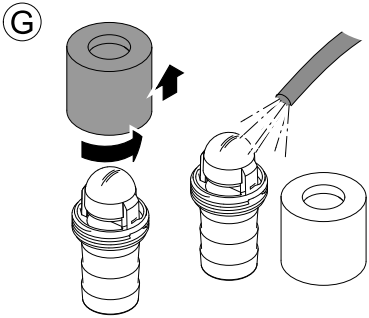
G

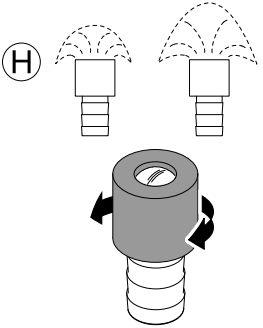
H

Перевод руководства по эксплуатации - оригинала

Указания к настоящему руководству по эксплуатации

Пожалуйста, прочитайте и примите во внимание данное руководство по эксплуатации. Оно относится к устройству, поэтому должно всегда передаваться вместе с ним.

Использование прибора по назначению

Серия Lunaled, далее Устройство, служит исключительно для освещения камней источника.

Указания по технике безопасности

Дети от 8 лет и старше, а также люди с ограниченными физическими, органолептическими или ментальными возможностями, люди с небольшим опытом и объемом знаний могут пользоваться этим устройством, находясь при этом под контролем взрослых или получив от них советы по безопасному обращению с устройством и поняв опасности при работе с ним.

Дети не должны играть с устройством.

Дети не должны чистить или ремонтировать устройство без надлежащего контроля со стороны взрослых.

Соприкосновение воды с электричеством при подключении не по инструкции и при ненадлежащем обращении может привести к серьезной опасности для здоровья и жизни.

Внимание! Опасность возникновения электрических ударов. Обеспечьте сухую зону вокруг точек кабельных соединений.

Входящие в объем поставки трансформатор и разъемные соединения тоководов не являются водонепроницаемыми, а только защищены от дождя и водяных брызг. В воде их не разрешается ни прокладывать, ни монтировать. Следите за тем, чтобы места подключения всегда были сухими. Безопасный трансформатор должен находиться от края пруда на расстоянии не менее 2 м. Уложите соединительный кабель в защищенном виде, чтобы были исключены повреждения. Используйте только кабель, допущенный для прокладки на улице. Присоединительные шнуры не должны иметь меньшее поперечное сечение, чем резиновые шланги с кратким обозначением H05RN-F. Удлинительные кабели должны соответствовать стандарту DIN VDE 0620. Кабели используйте только в размотанном состоянии. Электромонтаж в водоемах и плавательных бассейнах должен соответствовать национальным и международным строительным нормам. Сравните электрические данные питающей сети с данными на типовой табличке.

При наличии дефекта кабеля или корпуса эксплуатация прибора запрещается! Не переносите и не тяните прибор, держа его за соединительный кабель.

Эксплуатируйте прибор исключительно с предохранительным трансформатором, входящим в объем поставки. Никогда не открывайте корпус прибора или принадлежащие к нему части, если в руководстве по эксплуатации нет на этот счет исключительных указаний. Прежде чем начать работы с прожектором, всегда отсоединяйте сетевой штекер всех расположенных в воде приборов, а также данного прибора. При возникновении вопросов и проблем обращайтесь для Вашей собственной безопасности к электрику-специалисту!

Установка

Чувствительные электрические конструктивные элементы!
Возможные последствия: Разрушение прибора.
Защитные меры: Не подключать прибор к источнику питания с возможностью регулирования яркости.

Важно: Соблюдать расстояние между трансформатором и водой (A).

- Просверлить камень источника (B).
- Только Lunaled 9: Соблюдать диаметр соединительного зажима шланга (C).
  – Закрутить соединительный зажим шланга (D).
- Провести соединительный трубопровод (1) через шланг (2) до выступа кабеля в соединительном зажиме шланга (E) и присоединить шланг (2).
- Установить кольцо лампы сверху в отверстие исходного камня (E).
- Вставить уплотнение (3) и прикрутить соединительный зажим шланга (4).
- Подключить шланг (5) к соединительному зажиму и насосу.
- Зафиксировать соединительный трубопровод на трансформаторе при помощи накидной гайки (F).

Ввод в эксплуатацию

Включение: Подключить насос Вставить трансформатор в штепсельную розетку.

Выключение: Отключить насос. Отключить трансформатор из штепсельной розетки.

Отрегулировать интенсивность потока: Повернуть (H) крышку из высококачественной стали кольца лампы или отрегулировать подключенный насос.

Устранение неисправностей

Неисправность	Причина	Устранение
Lunaled не светит	Подключение к сети отсутствует	Проверить подключение к сети
	Перегрев трансформатора	Трансформатор должен остыть
	Дефектный трансформатор	Заменить трансформатор
	Кольцо светильника повреждено	Заменить Lunaled
Сила света ослабевает	Кольцо светильника загрязнено	Прочистить кольцо светильника (G)
Отображение воды неравномерное	Посторонний предмет в Lunaled	Прочистить кольцо светильника (G)
	Насос загрязнен	Прочистить насос

Хранение прибора, в т.ч. зимой

Если устройство находится в сухом виде, то его можно оставлять в установленном виде при наступлении мороза.

Утилизация

Не утилизировать данный прибор вместе с домашним мусором! Используйте предусмотренную для этого систему. Приведите устройство в состояние, непригодное для использования, путем отрезания кабеля.

		III	IP 68 0,5 m		IP 44
RU	Предохранительный трансформатор	Класс защиты III, Эксплуатация только с защитным трансформатором	Пыленепрониц. Водонепрониц. на глубине до 0.5 м.	Класс защиты II, Защита от прикосновения при помощи защитной изоляции	Защищен от попадания водяных брызг и посторонних предметов > 1 мм.

RU	Соединение для шланга	Освещенность	Потребляемая мощность	Длина кабеля	Предохранительный трансформатор
Lunaled 6S	3/4 " (19 mm)	720 lx	1.4 W	10 m	Pri.: 230 V AC, 50 Hz Sec.: 12 V DC, max. 2 VA
Lunaled 9S	1 " (25 mm)	780 lx	1.6 W	10 m	

Pos.	Lunaled	Lunaled (GB)
1	11252	13161
2	11908	11908

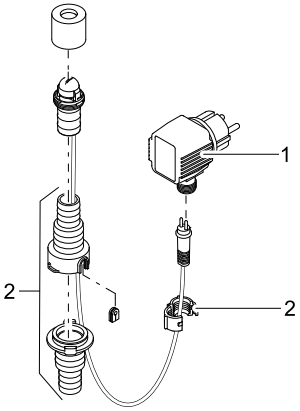

OASE GmbH · www.oase-livingwater.com
Tecklenburger Straße 161 · 48477 Hörstel · Postfach 20 69 · 48469 Hörstel · Germany

11271/01-16